Datablad

Varenummer: 20630172
Beskrivelse: E+G Skalaring med drejeknop
GN 726.1-34-B6-S-1

Mål

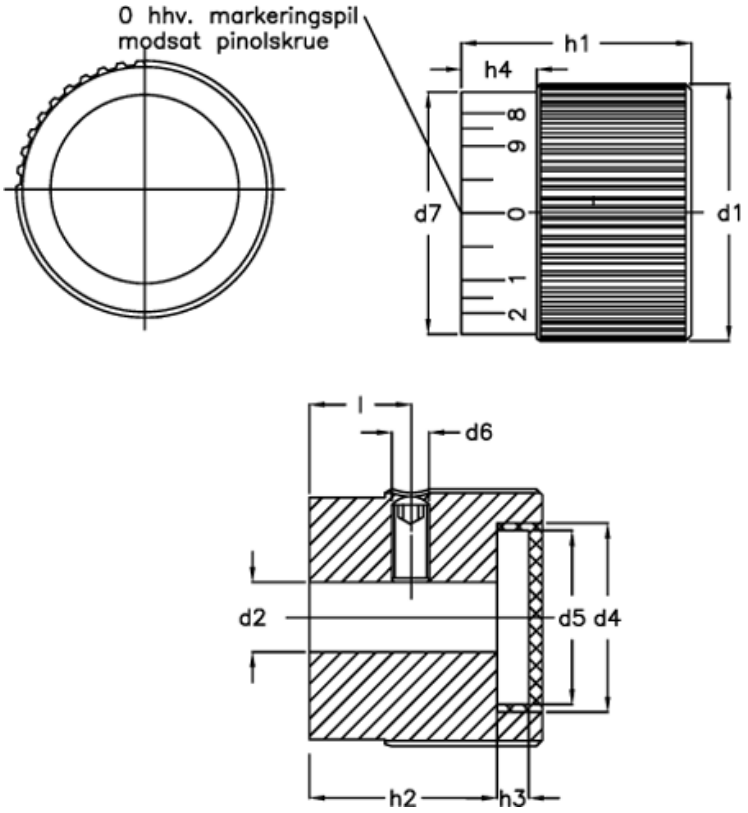

d1 = 34	h3 = 4.2
d2 = B6	h4 = 10
d4 = 25	l = 15.0
d5 = 23	
d6 = M5	
d7 = 32	
h1 = 30	
h2 = 24	

Dokumenter, målskitser og brochurer af enhver slags kan indeholde fejl for hvilke Brd. Klee A/S ikke hæfter.